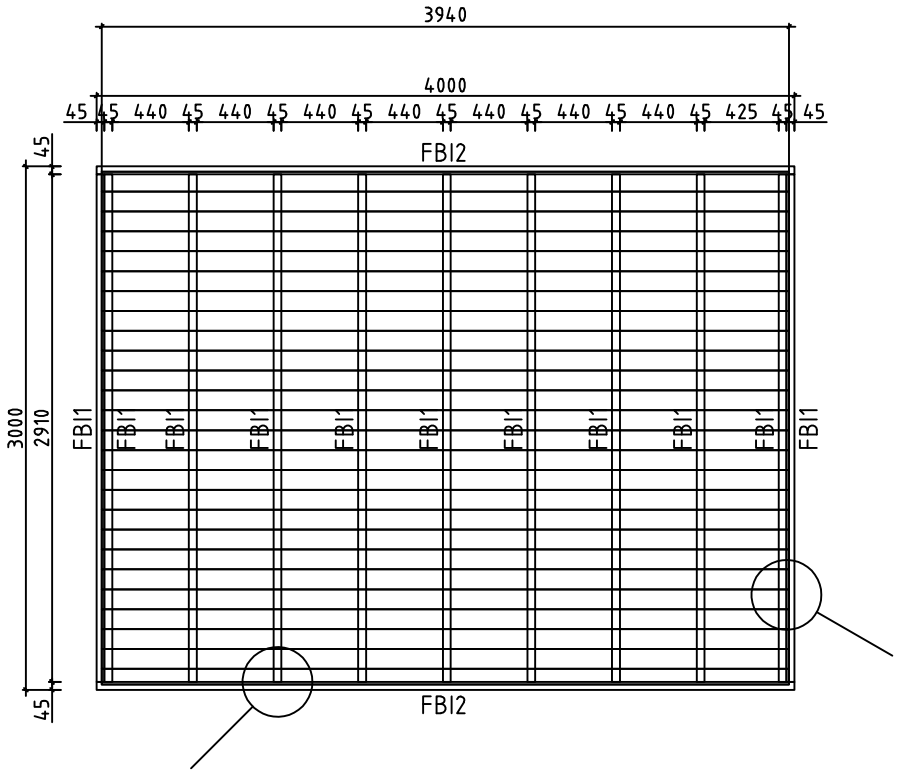

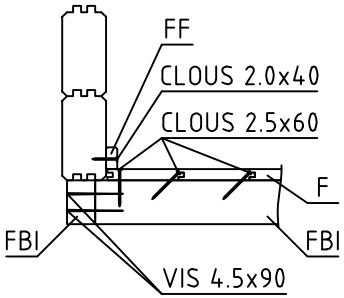

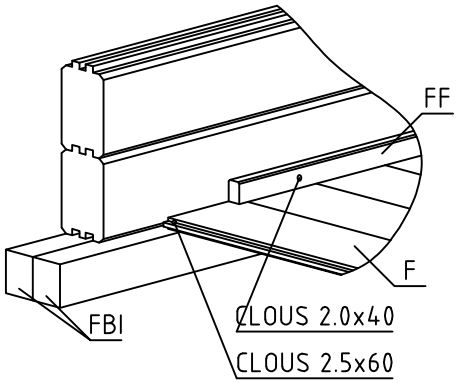

House	1006449 Kit de plancher bois 400x300 R5	Sheet	1
Drawing	FONDATION	Scale	1:35
Material	45x70, 18x114	Date	06.07.2023
Drawer	K.K.	File	1006449 Kit de plancher bois 400x300 R5.dwg

Pos	Spécification	PZS	Profile (mm)	L (mm)
FBI2	POUTRES DE FONDATION IMPRÉGNÉS IMM	2	45x70	4000
FBI1	POUTRES DE FONDATION IMPRÉGNÉS IMM	11	45x70	2910
F1	PLANCHER ou	26+1 34+1	18x114 18x88	3940
FF1	BAGUETTE DE FINITION DE PLANCHER		18x35	14.5m
	CLOUS POUR FF1	49	⌀2.0	40
	CLOUS POUR F1	320	⌀2.5	60
	VIS POUR FBI1, FBI2	60	⌀4.5	90

House 1006449 Kit de plancher bois 400x300 R5	Material	File 1006449 Kit de plancher bois 400x300 R5.dwg	Sheet 2